Aufbauanleitung

Barnie

CanadianCat

Inhalt / Teileliste:

	Abbildung	Stk.	Abmessung		Abbildung	Stk.	Abmessung
A		2	Ø 18 x 50 cm	a		1	10 x 60 mm
B		1	60 x 60 x 4 cm	b		1	Ø 10 x 80 mm
C		1	55 x 55 cm	c		5	Ø 10 x 70 mm
D		1	60 x 40 x 13 cm	d		4	Unterlegscheiben
E		1	Kissen				

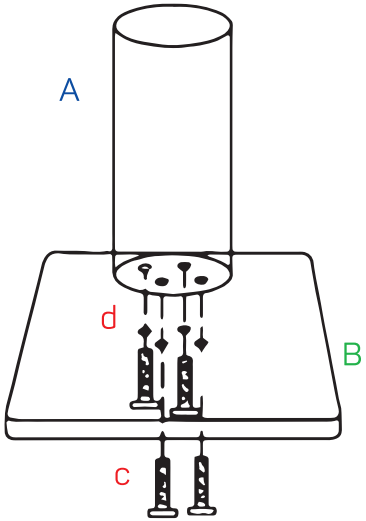

1

Die (A) Säule mit 4 (c) Schrauben und 4 (d) Unterlegscheiben an der (B) Bodenplatte befestigen.

2

Das (C) Liegeelement mit einer (b) Schraube und einer (A) Säule montieren.

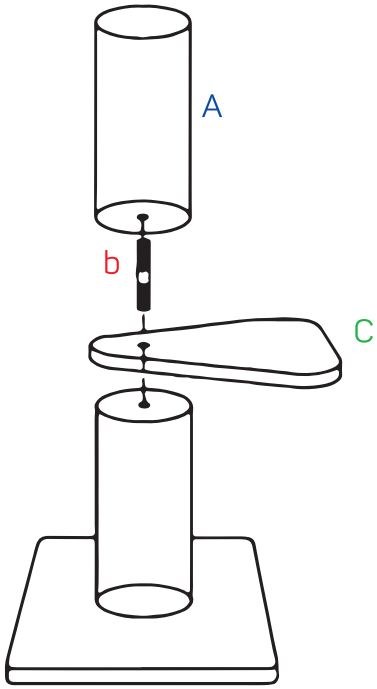

CanadianCat Company UG (haftungsbeschränkt)
Leopold-Hoesch-Strasse 23 - 52511 Geilenkirchen
Tel. (0 24 51) 69 33 30 - **e-mail:** contact@canadiancat-company.com

Ein Familienmitglied der
WAGNER PET PRODUCTS GROUP

www.canadiancat-company.com

CanadianCat

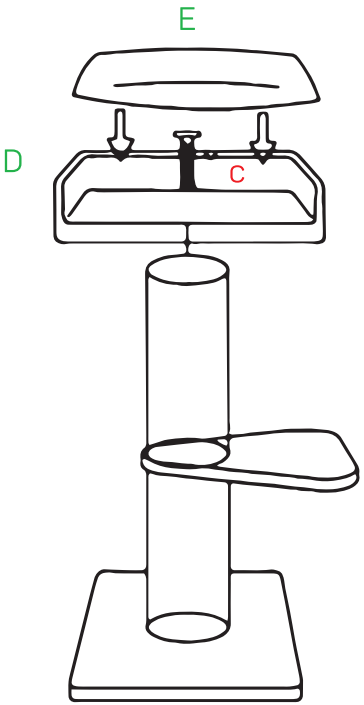

3

Jetzt nur noch das (D) Bett mit einer (c) Schraube befestigen, anschließend das (E) Kissen einlegen.

CanadianCat Company UG (haftungsbeschränkt)
Leopold-Hoesch-Strasse 23 - 52511 Geilenkirchen
Tel. (0 24 51) 69 33 30 - **e-mail:** contact@canadiancat-company.com

Ein Familienmitglied der WAGNER PET PRODUCTS GROUP