Aufbauanleitung Winsor 1

CanadianCat

Inhalt / Teileliste:

	Abbildung	Stk.	Abmessung
A		3	Ø 15 x 40 cm
B		3	Ø 15 x 50 cm
C		1	Hängematte
D		1	80 x 60 x 4 cm
E		1	50 x 60 x 13 cm
F		1	Kissen
G		1	50 x 60 x 50 cm
H		1	60 x 47 cm
I		1	60 x 47 cm
J		2	47 x 47 cm

	Abbildung	Stk.	Abmessung
K		1	60 x 50 cm
L		1	60 x 50 cm
a		17	Ø 8 x 40 mm
b		3	Ø 8 x 60 mm
c		6	Unterlegscheibe
d		1	Ø 8 x 60 mm

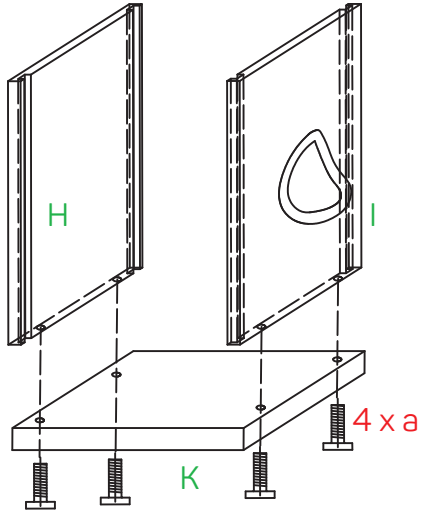

1

Montage Haus (G): Die zwei Seitenteile (H+I) mit je zwei Schrauben (a) auf die Bodenplatte (K) schrauben. Anschließend die Seitenteile (J) einschieben. Nun noch das Dach (L) mit vier Schrauben (a) anbringen.

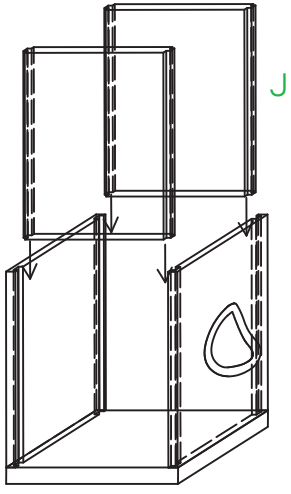

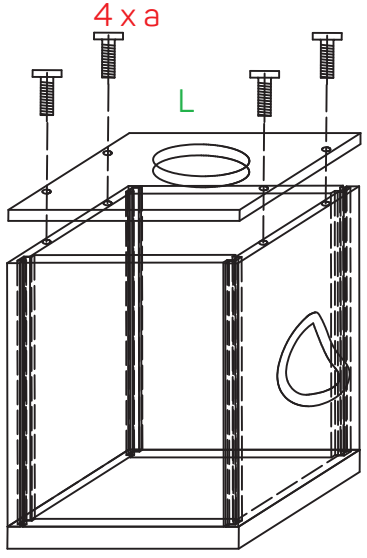

C10360

CanadianCat Company UG (haftungsbeschränkt)
Leopold-Hoesch-Strasse 23 - 52511 Geilenkirchen
Tel. (0 24 51) 69 33 30 - **e-mail:** contact@canadiancat-company.com

www.canadiancat-company.com

Aufbauanleitung Winsor 1

CanadianCat

Inhalt / Teileliste:

2

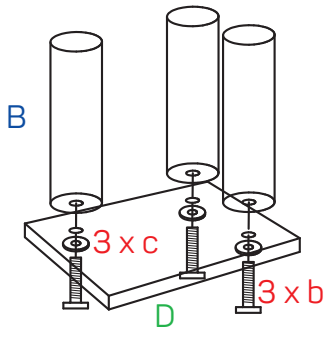

Montieren Sie drei (B) Säulen mit (b) Schrauben und (c) Unterlegscheiben an der Bodenplatte (D).

3

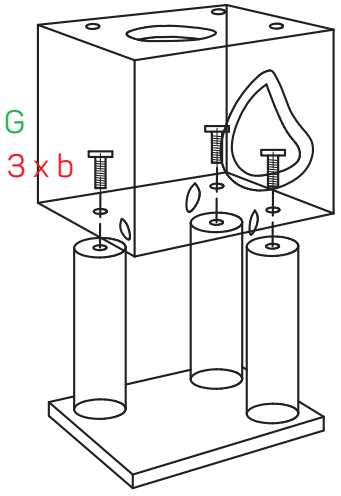

Befestigen Sie das Haus (G) an den Säulen mit drei (b) Schrauben.

4

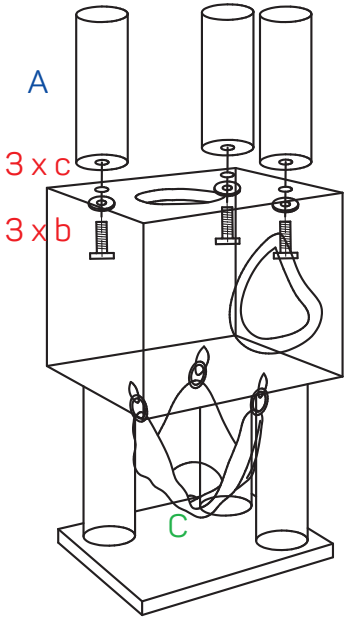

Nun werden drei (A) Säulen am Haus mit drei (b) Schrauben und drei Unterlegscheiben (c) befestigt und die Hängematte eingehängt.

Zum Schluss noch die Liegeplattform (E) mit drei (b) Schrauben montieren und das Kissen (F) positionieren.

5

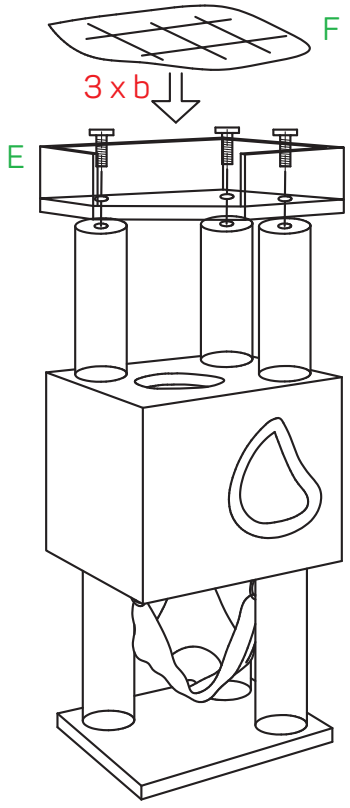

C10360

CanadianCat Company UG (haftungsbeschränkt)
Leopold-Hoesch-Strasse 23 - 52511 Geilenkirchen
Tel. (0 24 51) 69 33 30 - **e-mail:** contact@canadiancat-company.com

www.canadiancat-company.com